Циркуляционный насос NMT PLUS 25/60-130 IMP PUMPS

Циркуляционные резьбовые (муфтовые) насосы · Артикул 979523845 · Серия NMT PLUS

1. Обзор

Базовый насос

Энергоэффективные насосы с электронным управлением для систем отопления, кондиционирования воздуха, охлаждения и коммунального водоснабжения. Циркуляционные насосы NMT (New Motor Technology) применяются для перекачки жидких сред в системах водяного отопления, кондиционирования воздуха и вентиляции. Они представлены в двух исполнениях: одинарные и сдвоенные насосные агрегаты с переменной частотой вращения, регулируемой с помощью электронного устройства. В насосе постоянно измеряются давление и расход, скорость насоса автоматически регулируется в соответствии с выбранным режимом работы насоса.

Основные данные

Максимальная мощность, Вт	36
Максимальный напор, м	5,76
Максимальная производительность, м3/ч	3,31
Максимальная производительность, л/мин	55,16667
Максимальная температура перекачиваемой жидкости, °C	-10...+110
Ответные соединения	Нет

2. Гидравлические характеристики

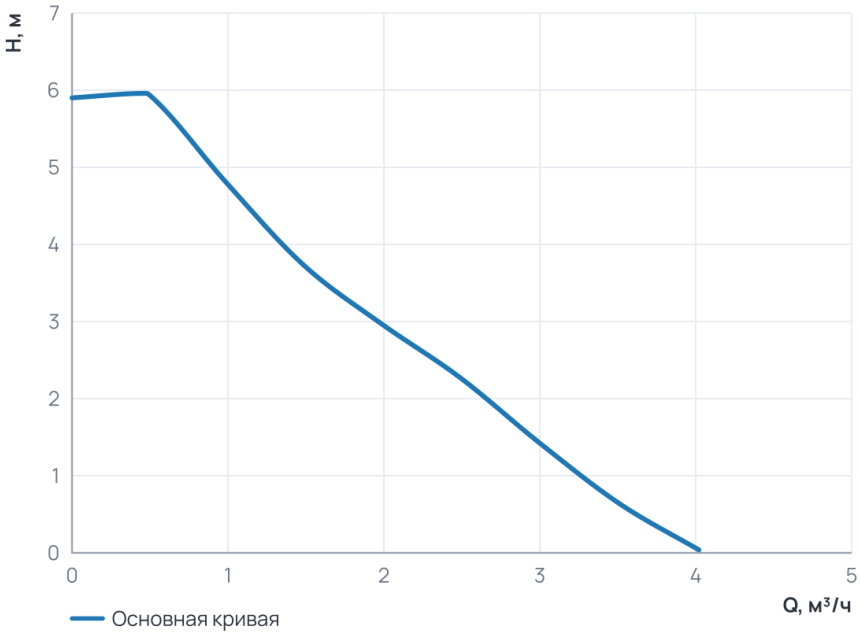

Рабочий диапазон

Подача Q	0 ... 4 м³/ч
Напор H	0 ... 6 м

3. Технические данные

Общие сведения

Тип	Насос	Серия	NMT PLUS
Сдвоенный	Нет	Назначение	Отопление и ГВС
Гарантия, мес	24	Уровень шума, дБ	≤43
Ответные соединения	Нет		

Гидравлические данные

Максимальный напор, м	5,76	Максимальное давление в системе, бар	10
Максимальная производительность, м3/ч	3,31	Максимальная производительность, л/мин	55,16667

Перекачиваемая среда

Температура окружающей среды, °C	0...+40	Максимальное содержание этиленгликоля, %	40
Максимальная температура перекачиваемой жидкости, °C	-10...+110		

Материалы

Материал вала	Керамика	Материал корпуса	Чугун
Материал подшипника	Керамика	Материал обмотки статора	Медь
Материал рабочего колеса	Пластик Noryl	Материал вала (Циркуляционные резьбовые (муфтовые) насосы)	Керамика
Материал подшипника (Циркуляционные резьбовые (муфтовые) насосы)	Керамика		

Монтаж и присоединение

Вес, кг	2,3	Присоединение	Муфтовое
Монтажная длина, мм	130	Присоединительный размер	G 1 ½
Диаметр условного прохода, мм	25	Частота (Гц) (Циркуляционные резьбовые (муфтовые) насосы)	50
Обороты макс., об/мин (Циркуляционные резьбовые (муфтовые) насосы)	4 100	Индекс энергоэффективности EEI (Циркуляционные резьбовые (муфтовые) насосы)	≤ 0,18

Электродвигатель

Частота (Гц)	50	Степень защиты	IP44
Номинальный ток, А	0,32	Обороты макс., об/мин	4 100
Параметры электросети	1~230 В, 50 Гц	Максимальная мощность, Вт	36
Максимальная мощность, кВт	0,036	Индекс энергоэффективности EEI	≤ 0,18
Частотное регулирование двигателя	Да		

4. Габаритные размеры

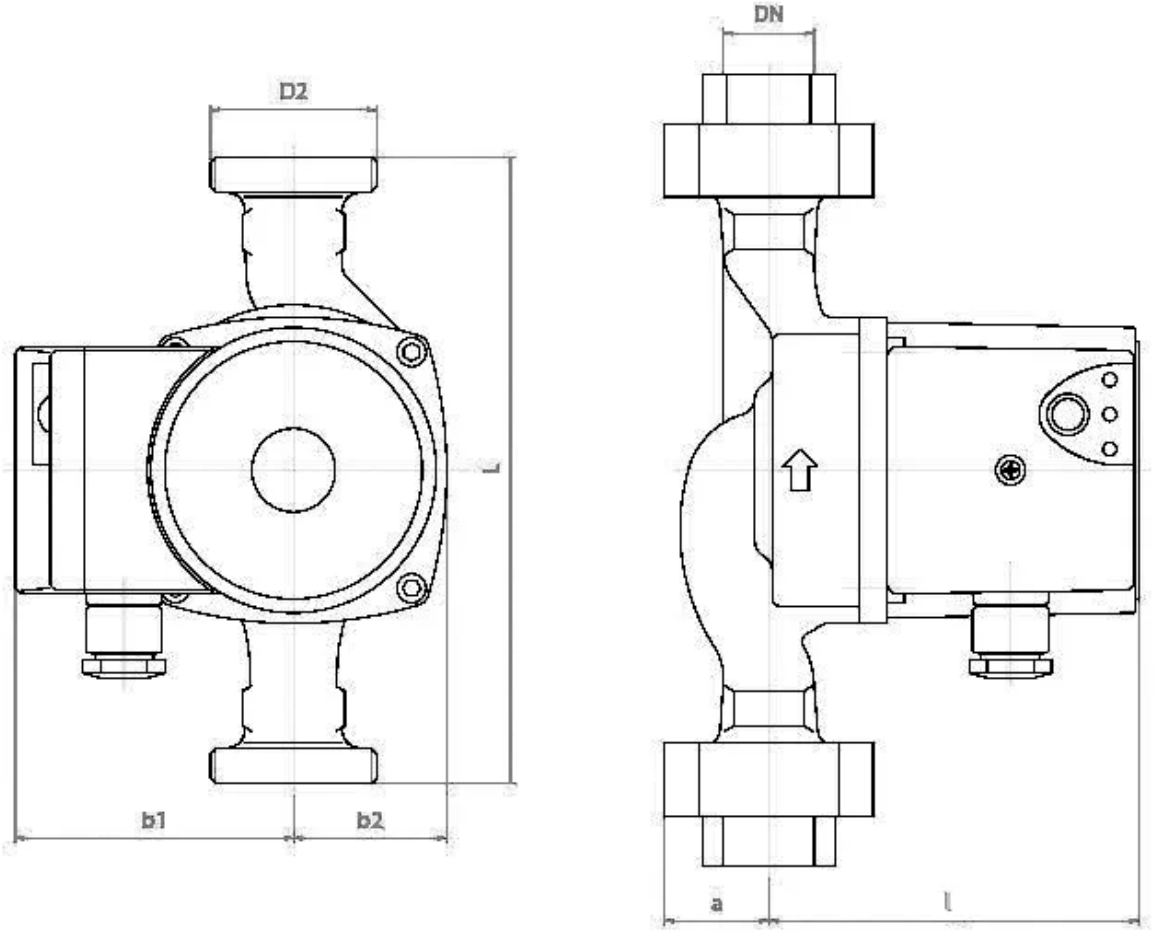

5. Данные для заказа

Наименование	Циркуляционный насос NMT PLUS 25/60-130 IMP PUMPS
Артикул	979523845
Производитель (марка)	IMP PUMPS
Серия	NMT PLUS
Вид оборудования	Циркуляционные резьбовые (муфтовые) насосы
Вес, кг	2,3
Гарантия, мес	24

6. Документация

Инструкции и паспорта

- Быстрые инструкции NMT PLUS
- Дополнительные инструкции для NMT PLUS (ER, PWM)
- Руководство по установке и эксплуатации NMT PLUS COMFORT

Разрешительные документы

- Сертификат ISO 9001:2015
- Декларация о соответствии RoHS и REACH
- Декларация о соответствии для NMT

Гарантия

- Гарантийное заявление

3D и CAD-модели

- 3D-модель STEP NMT PLUS 25/60-130
- Чертёж DXF NMT PLUS 25/60-130

- BIM-модель Revit NMT PLUS

Прочее

- Схема подключения NMT PLUS

Документы прилагаются к товару — в карточке товара и в архиве документов для тендера.